The following chart includes currently owned dies - if there is no shape, which you are looking for, please let us know and we will do it.
Poniższy rejestr obejmuje obecnie posiadane wykrojniki – jeżeli nie ma kształtu, którego Państwo szukacie, prosimy o informację, a my go wykonamy.

FORMIKA
FLEXO PRINTING

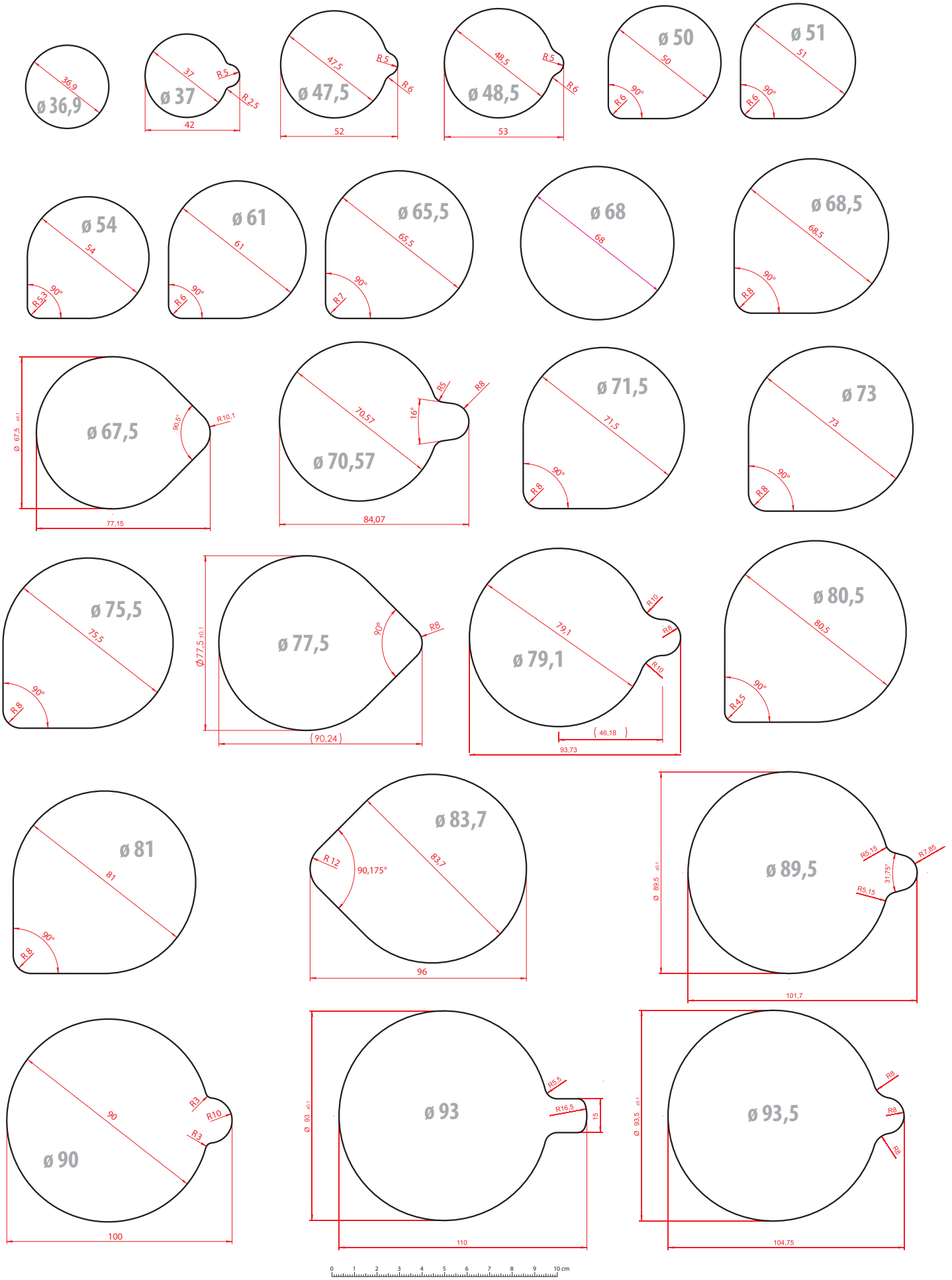

www. formika.com.pl

FORMIKA
FLEXO PRINTING

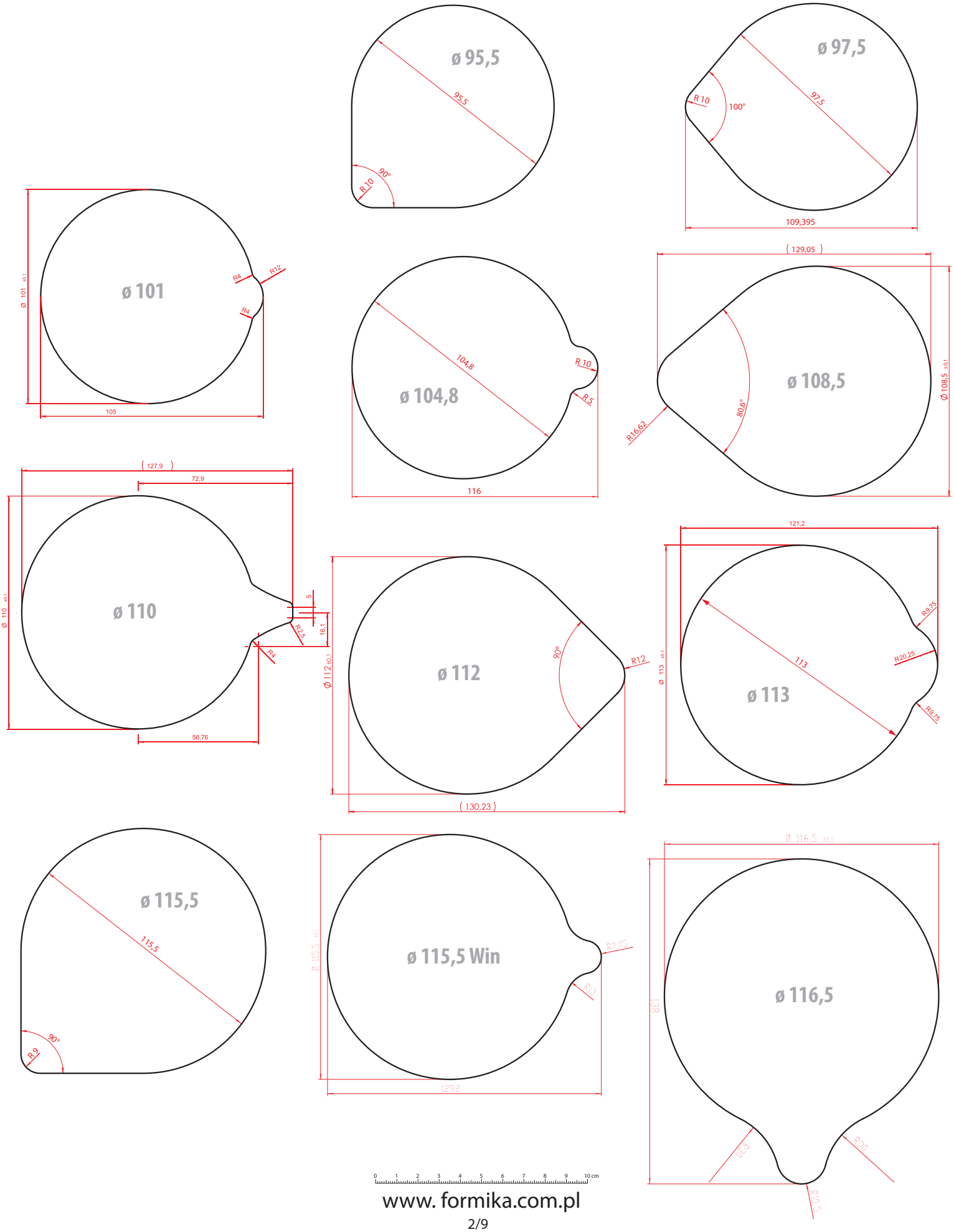

0 1 2 3 4 5 6 7 8 9 10 cm

www. formika.com.pl

FORMIKA
FLEXO PRINTING

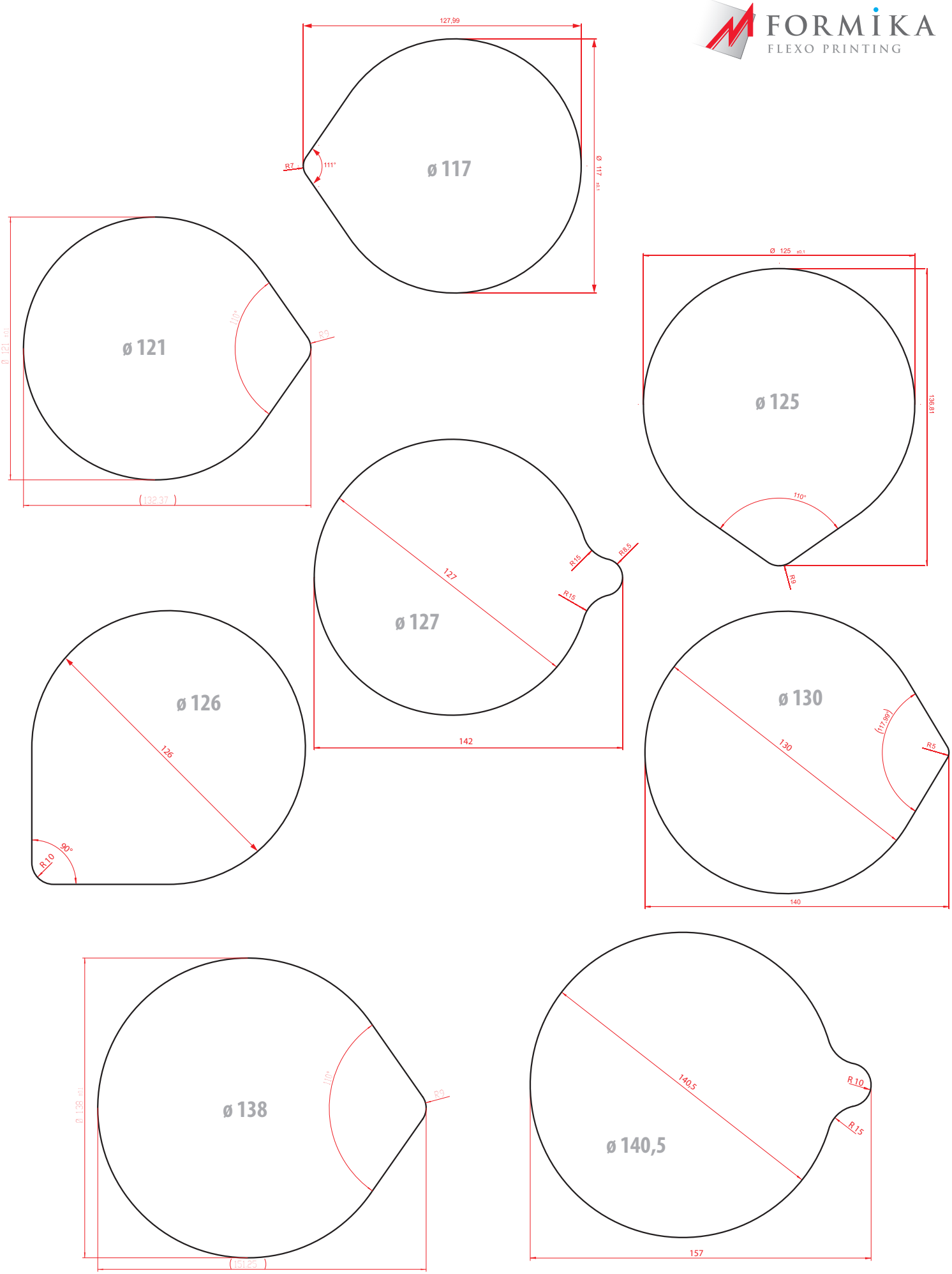

FORMIKA
FLEXO PRINTING

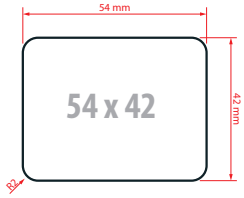

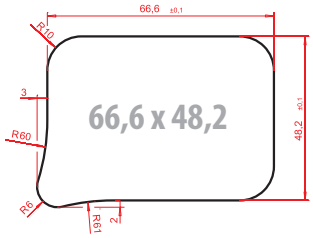

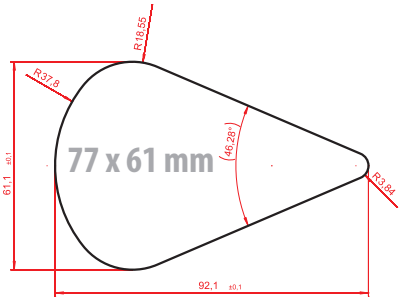

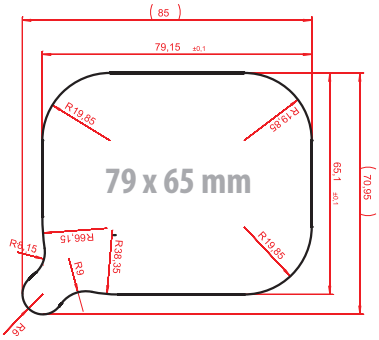

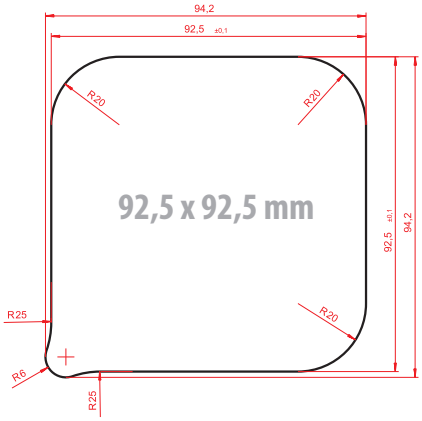

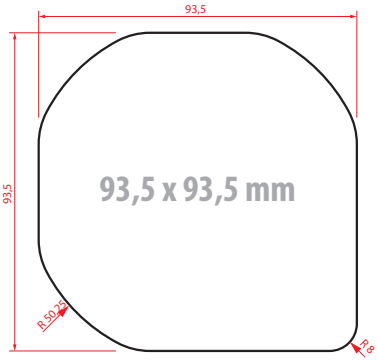

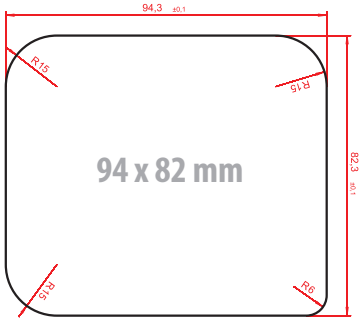

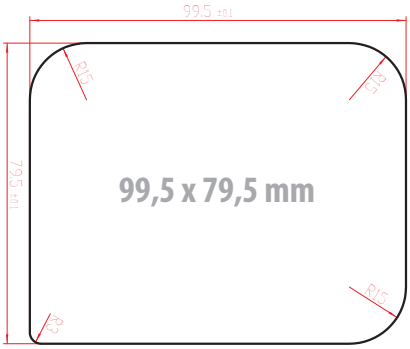

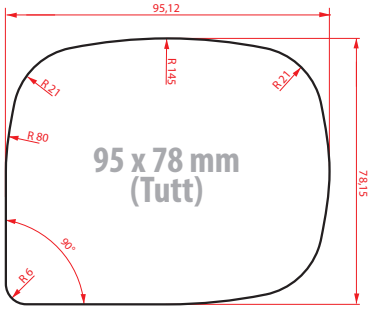

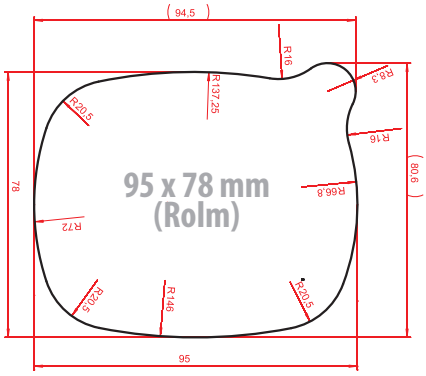

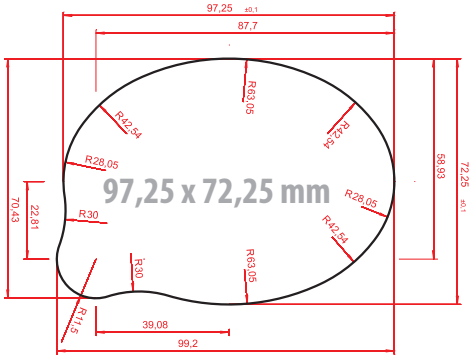

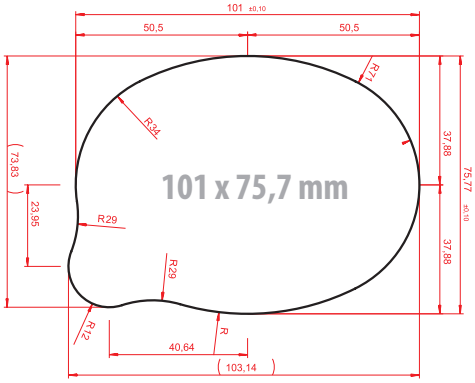

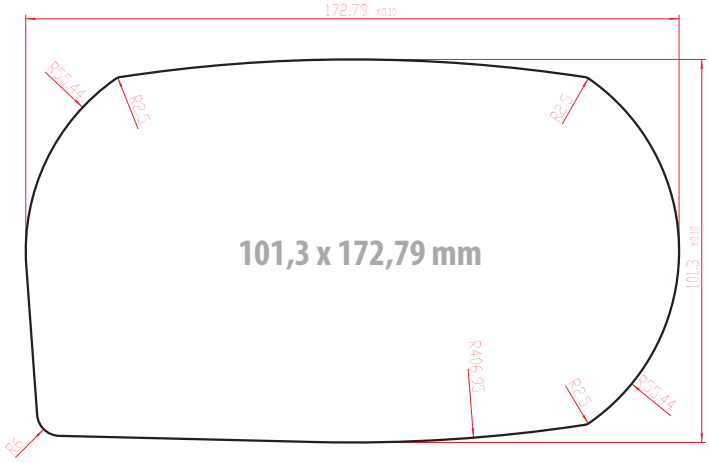

0 1 2 3 4 5 6 7 8 9 10 cm

www. formika.com.pl

FORMIKA
FLEXO PRINTING

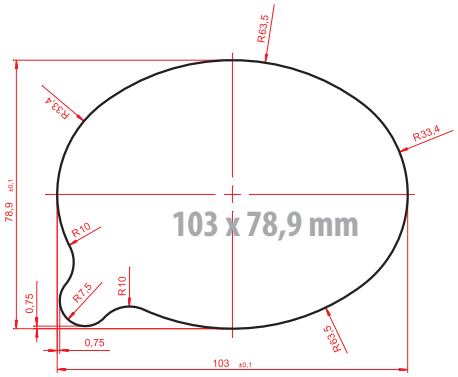

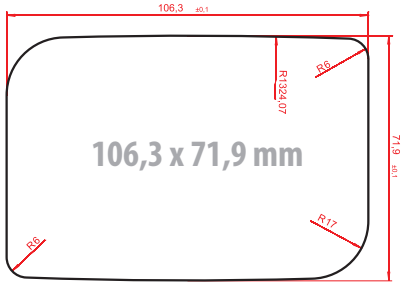

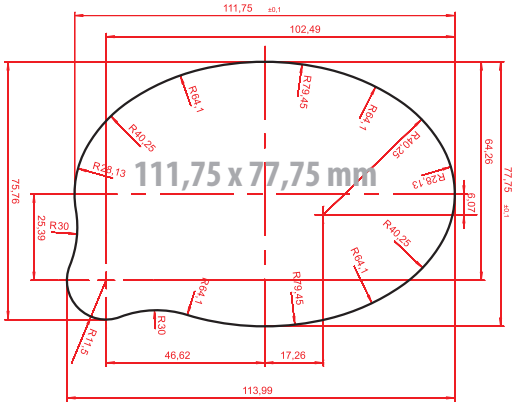

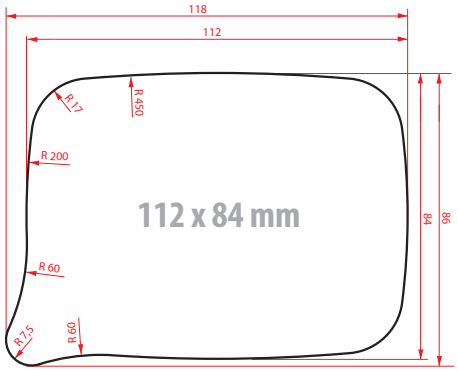

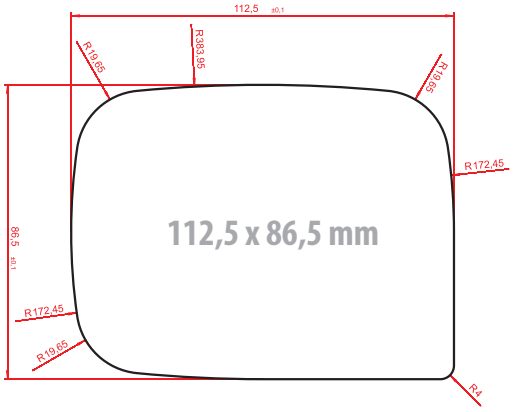

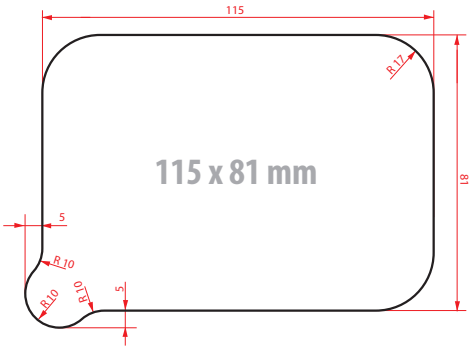

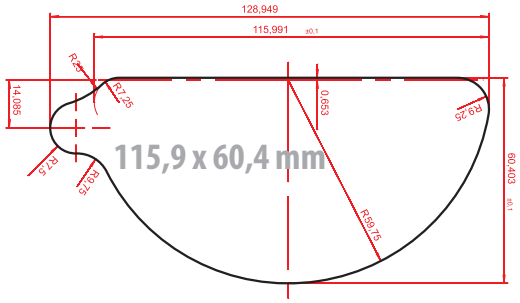

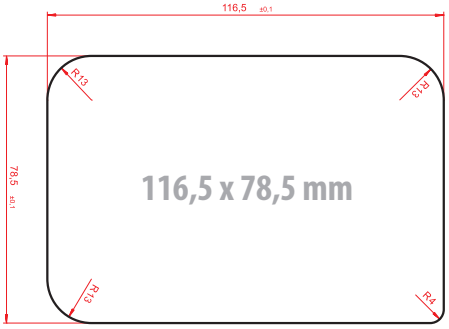

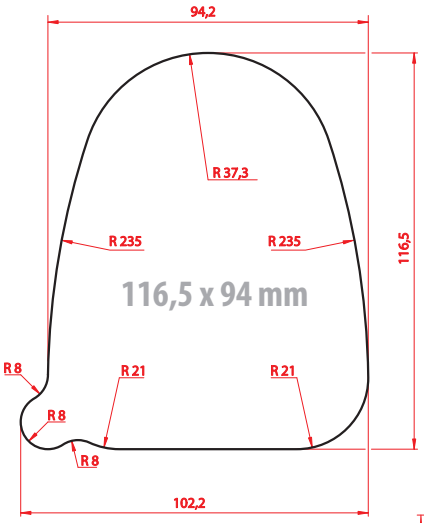

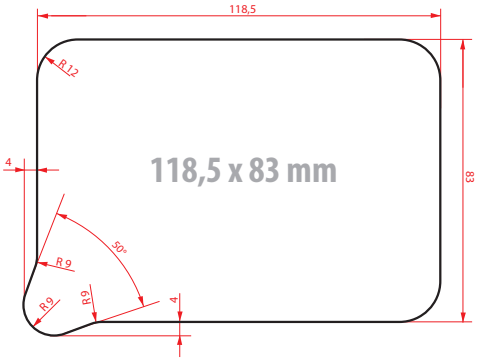

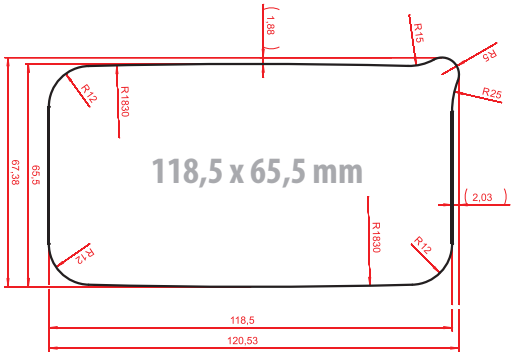

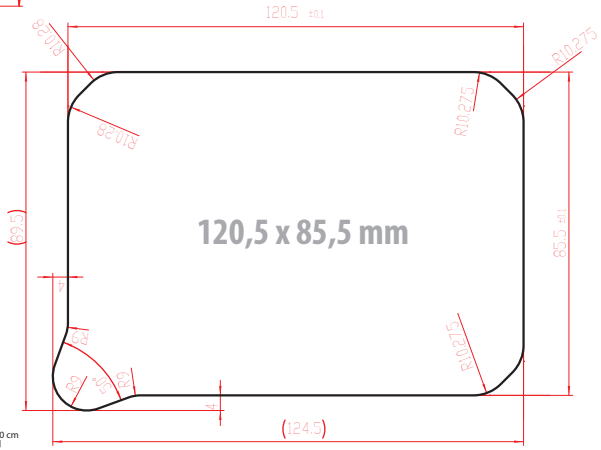

0 1 2 3 4 5 6 7 8 9 10 cm

www. formika.com.pl

FORMIKA
FLEXO PRINTING

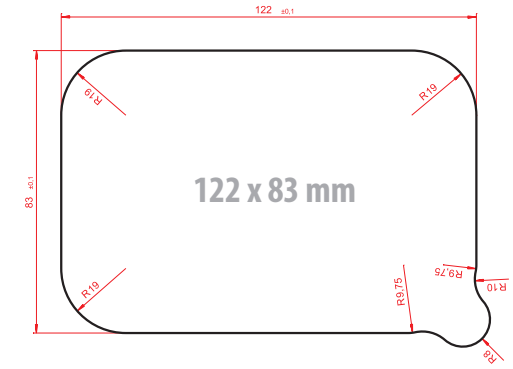

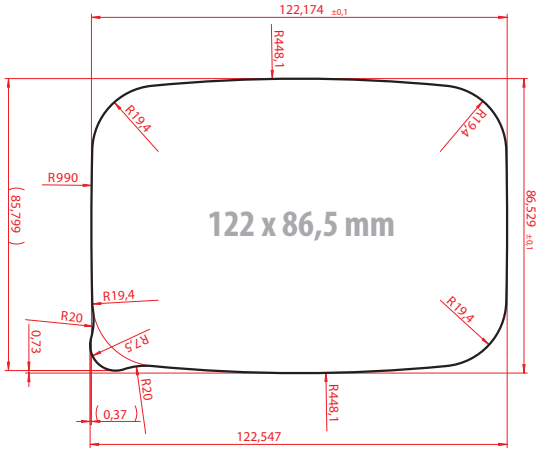

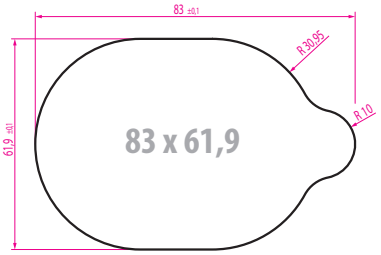

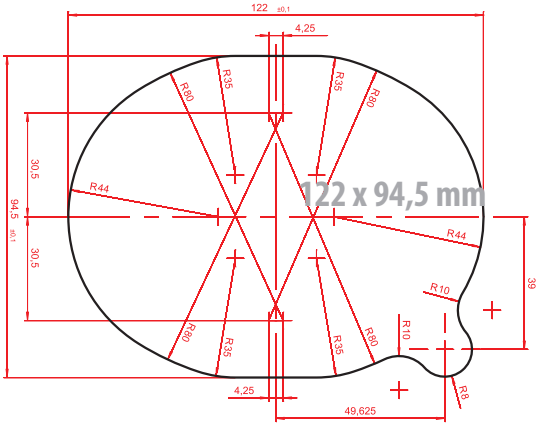

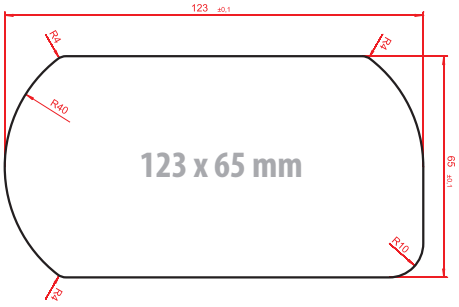

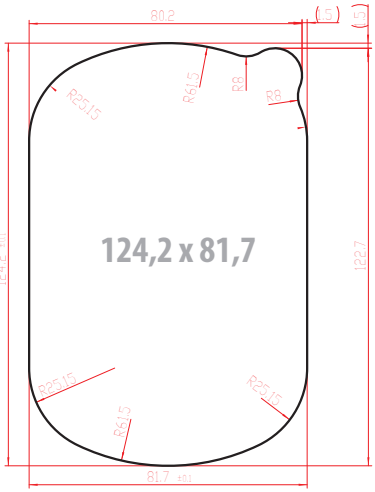

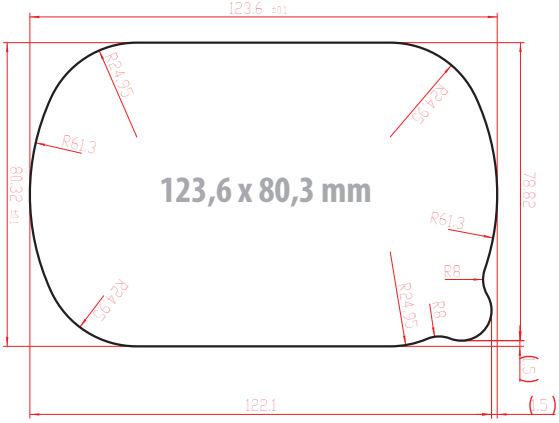

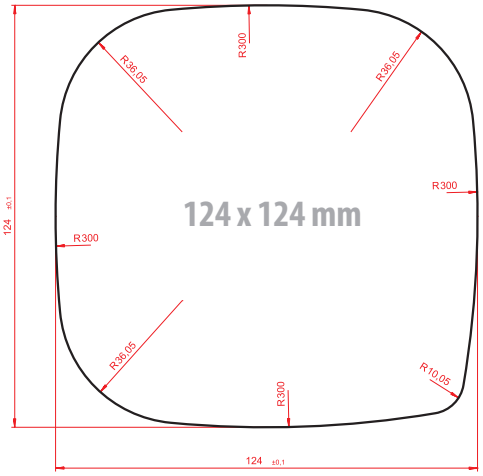

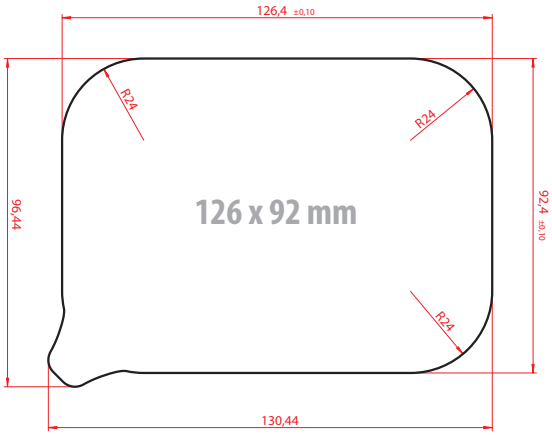

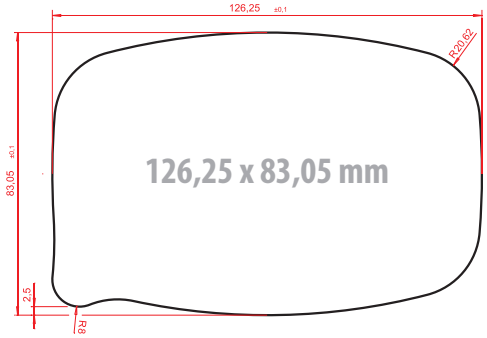

0 1 2 3 4 5 6 7 8 9 10 cm

FORMIKA
FLEXO PRINTING

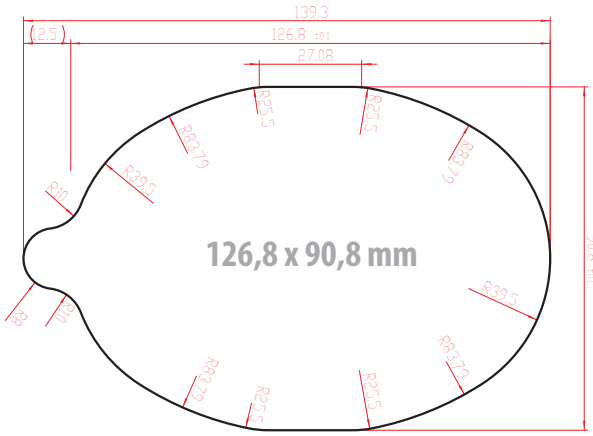

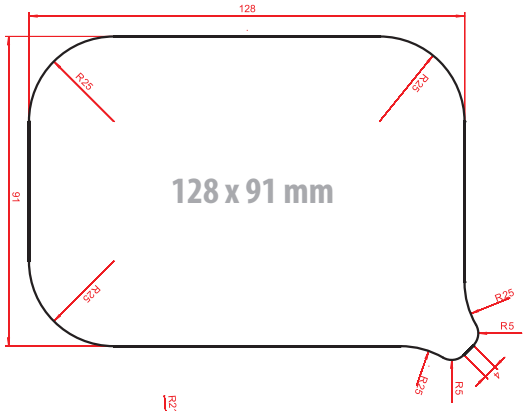

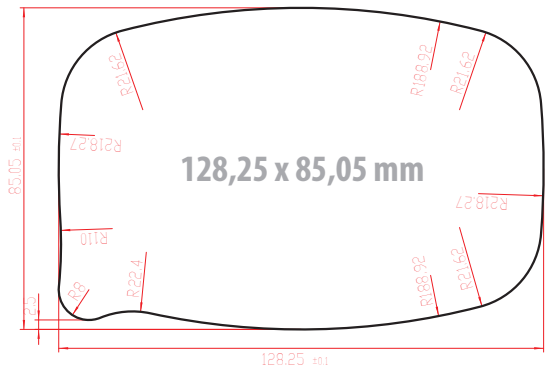

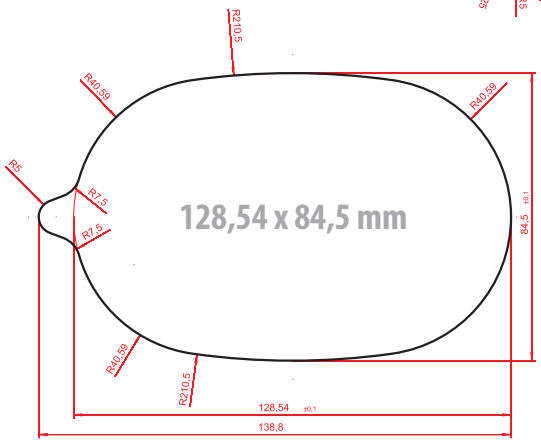

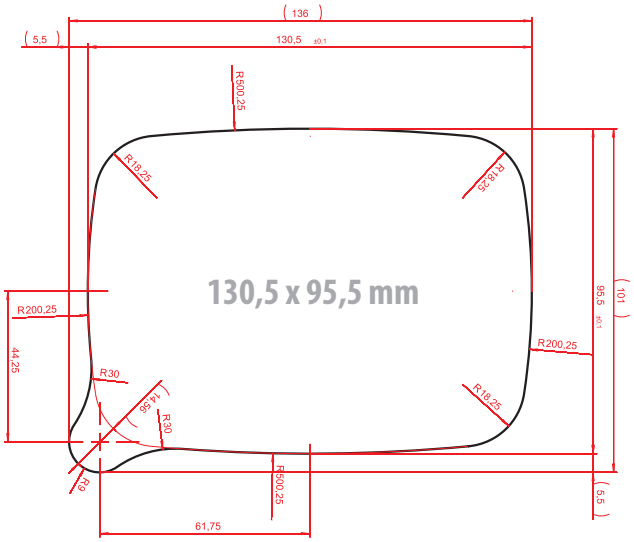

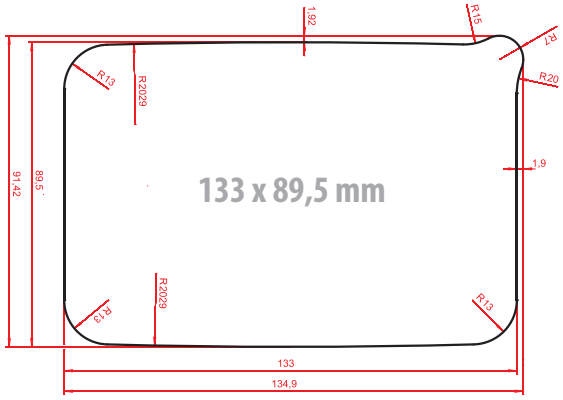

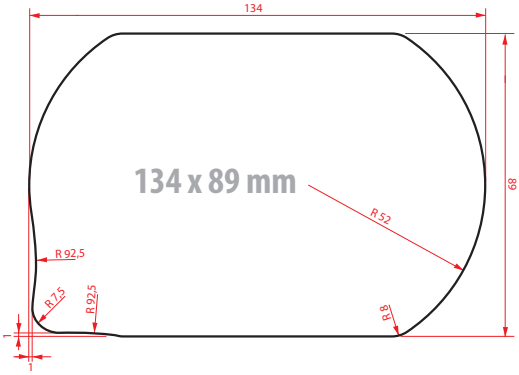

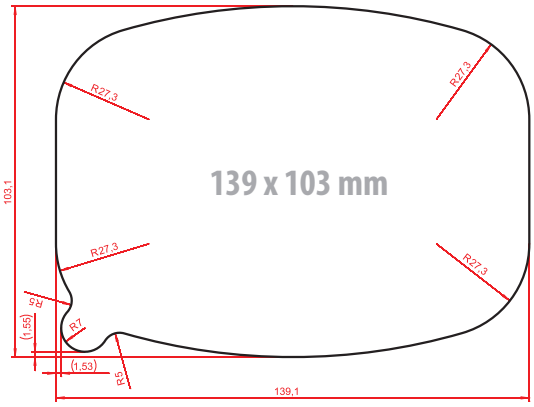

FORMIKA
FLEXO PRINTING

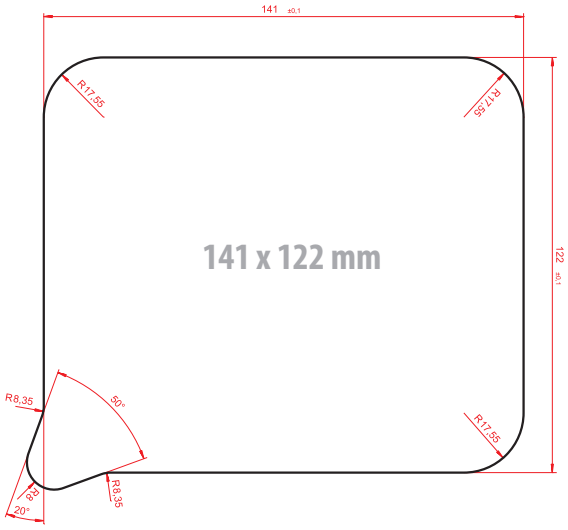

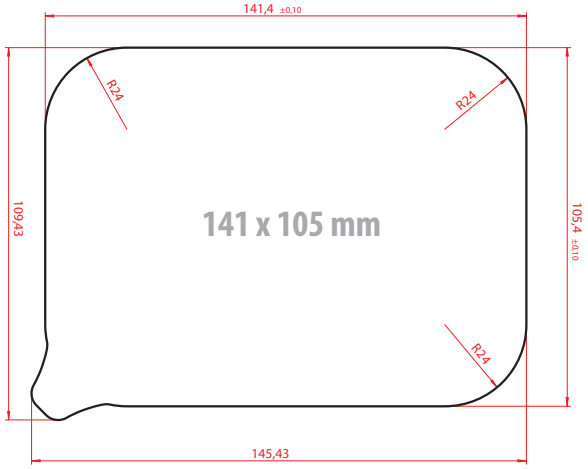

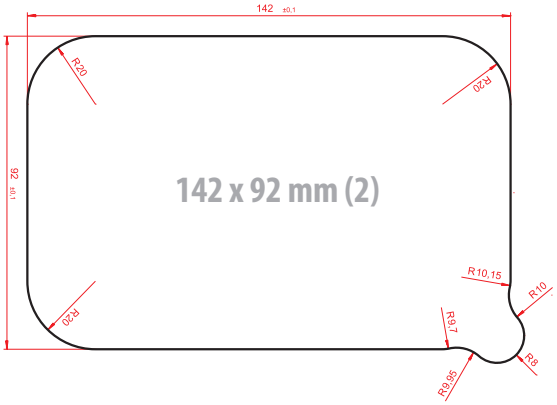

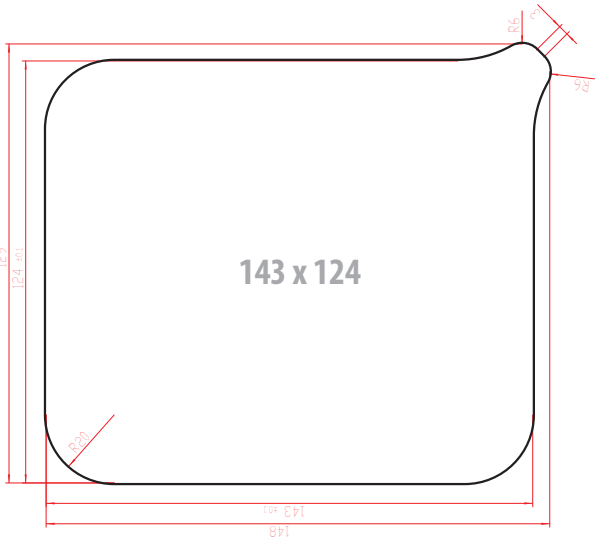

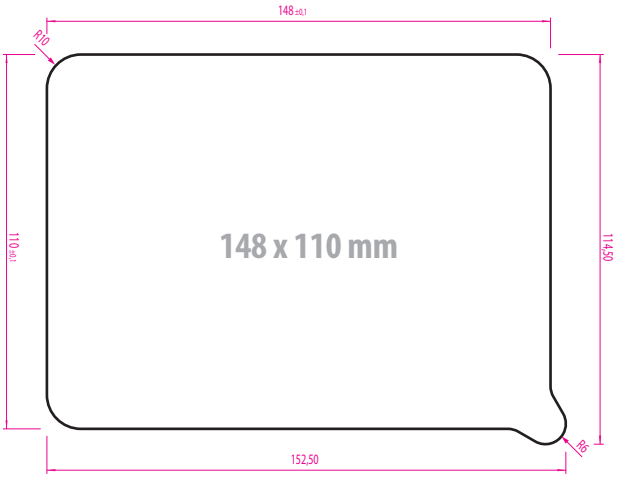

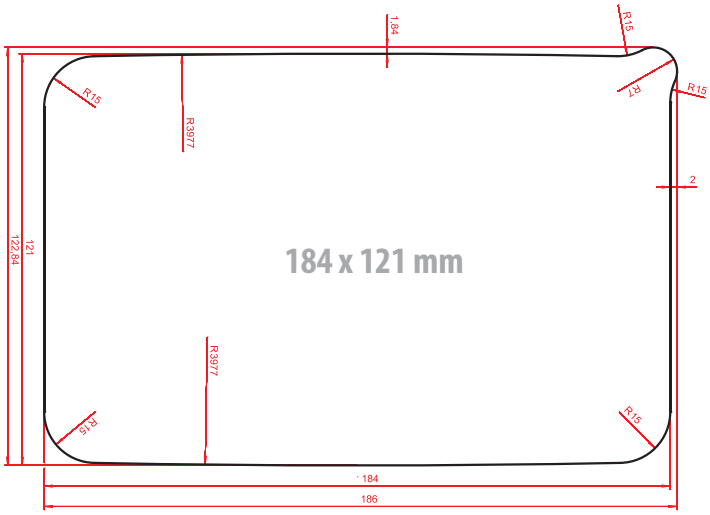

0 1 2 3 4 5 6 7 8 9 10 cm

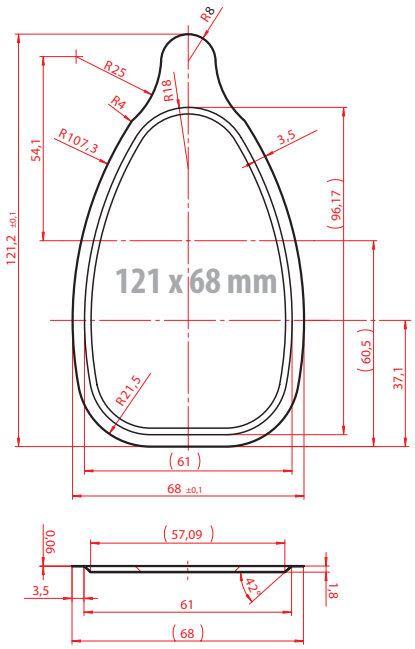
R8
R25
R18
R4
R107,3
3,5
54,1
121,2 ±0,1
(96,17)
121 x 68 mm
(60,5)
37,1
R21,5
(61)
68 ±0,1
(57,09)
90°0
3,5
42,2
1,8
61
(68)

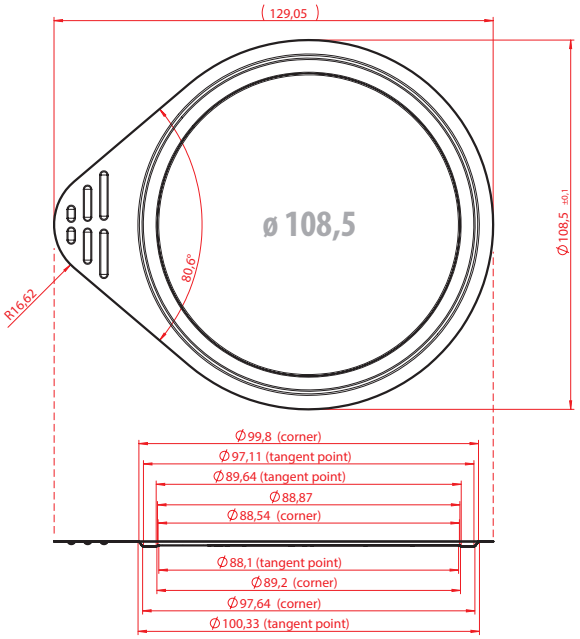
(129,05)
ø 108,5
80,6°
R16,62
Ø108,5 ±0,1
Ø99,8 (corner)
Ø97,11 (tangent point)
Ø89,64 (tangent point)
Ø88,87
Ø88,54 (corner)
Ø88,1 (tangent point)
Ø89,2 (corner)
Ø97,64 (corner)
Ø100,33 (tangent point)

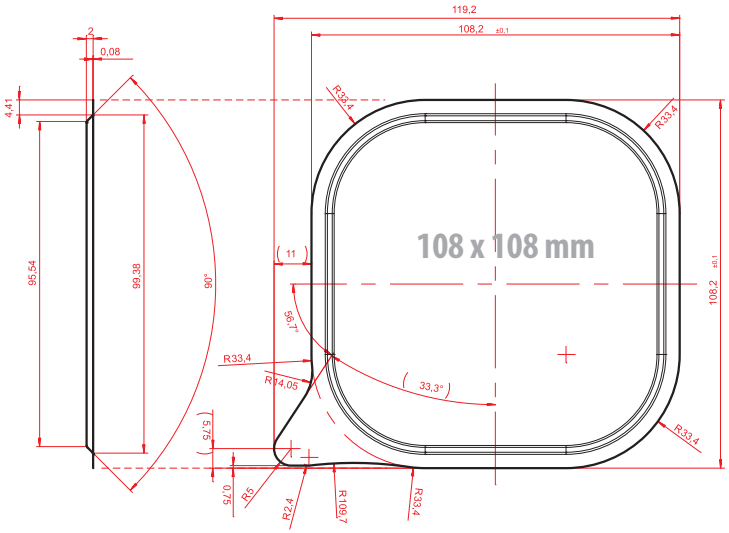
2
0,08
4,41
95,54
99,38
90°
119,2
108,2 ±0,1
R33,4
R33,4
108 x 108 mm
(11)
56,1°
R33,4
R34,05
(33,3°)
108,2 ±0,1
R33,4
(5,75)
0,75
R5
R2,4
R109,7
R33,4